Magnetrührkupplung BUK mit Gewinde M30 bis 700 bar

Die Magnetrührkupplung mit Anschlussgewinde M30x2 ist einfach auf einen Autoklavendeckel aufzuschrauben. Die Abdichtung zum Deckel erfolgt mittels Schneidring (HC 22)*, siehe Zubehör. Durch einen Impulsgeber an der Abtriebswelle erfolgt die Drehzahlabnahme mittels Reedkontakt.

Die permanent magnetische Kupplung ermöglicht mit ihrer kompakten Bauweise eine platzsparende Montage. Einfaches und rasches Auswechseln der Lager erleichtern den Service und die Reinigung.
Die Magnetrührkupplung ist lieferbar in Edelstahl, Hastelloy ®, Titan, Zirkonium und anderen Werkstoffen.
Andere Drehmomente und Dichtungen sind auf Anfrage möglich.

Technische Daten

Temperatur: max. 300°C

Typ	Volumen max. ml	Druck max. bar	Viskosität m Pa s	Drehmoment Ncm	Drehzahl U/min	Material Nr.	Lagerung	Bestell-Nr.
BUK K20G	500	200	500	20	2500	1.4435 (AISI 316L)	Kugellager Edelstahl	40 26446 00190 2
BUK K40G	1000	200	1500	40	2500	1.4435 (AISI 316L)	Kugellager Edelstahl	40 26446 00192 6
BUK K60G	3000	200	6000	60	2500	1.4435 (AISI 316L)	Kugellager Edelstahl	40 26446 00194 0
BUK K90G	5000	200	10000	90	2500	1.4435 (AISI 316L)	Kugellager Edelstahl	40 26446 00198 8
BUK K20G HC	500	200	500	20	1150	2.4602 (HC 22)	Gleitlager PTFE/Kohle	40 26446 00428 6
BUK K40G HC	1000	200	1500	40	1150	2.4602 (HC 22)	Gleitlager PTFE/Kohle	40 26446 00429 3
BUK K60G HC	3000	200	6000	60	1150	2.4602 (HC 22)	Gleitlager PTFE/Kohle	40 26446 00430 9
BUK K90G HC	5000	200	10000	90	1150	2.4602 (HC 22)	Gleitlager PTFE/Kohle	40 26446 00431 6
BUK K20G HP	500	700	500	20	2500	1.4980	Kugellager Edelstahl	40 26446 00191 9
BUK K40G HP	1000	700	1500	40	2500	1.4980	Kugellager Edelstahl	40 26446 00193 3
BUK K60G HP	3000	700	6000	60	2500	1.4980	Kugellager Edelstahl	40 26446 00196 4
BUK K90G HP	5000	700	10000	90	2500	1.4980	Kugellager Edelstahl	40 26446 00199 5

* Dichtung nicht im Lieferumfang enthalten. Die Viskositätsangaben verstehen sich als Richtwert. Die Antriebswelle wird mit Außen-Vierkant 6mm und Messingadapter Ø 8 mm geliefert.

Abmessungen zu Serie BUK mit Gewinde M30

Typ	A mm	B mm	C mm	D mm	E mm
BUK K20G	175	130,5	44	20	28
BUK K40G	187	142,5	56	20	28
BUK K60G	209	164,5	78	20	28
BUK K90G	231	186,5	100	20	28

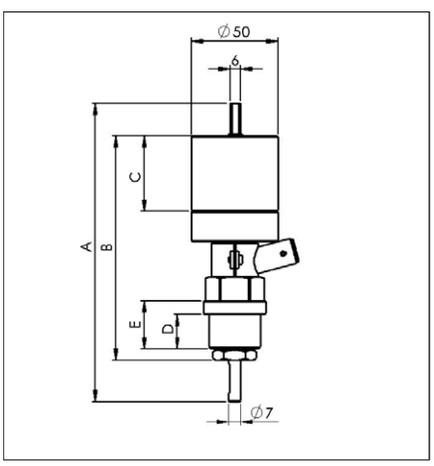

Montagebeispiel zu Serie BUK mit Gewinde M30

Abgebildet ist eine Magnetrührkupplung BUK K40G mit 40 Ncm Drehmoment und Drehzahlregelung mittels eines frequenzgesteuerten, schwenkbaren Elektromotors. Die Steuerung des gesamten Autoklaven erfolgt hier mittels eines separaten Steuergeräts. Montiert ist der Magnetrührantrieb auf einem 200 ml Hochdruckautoklaven mit 200 bar, bei einer Temperatur von 300°C.